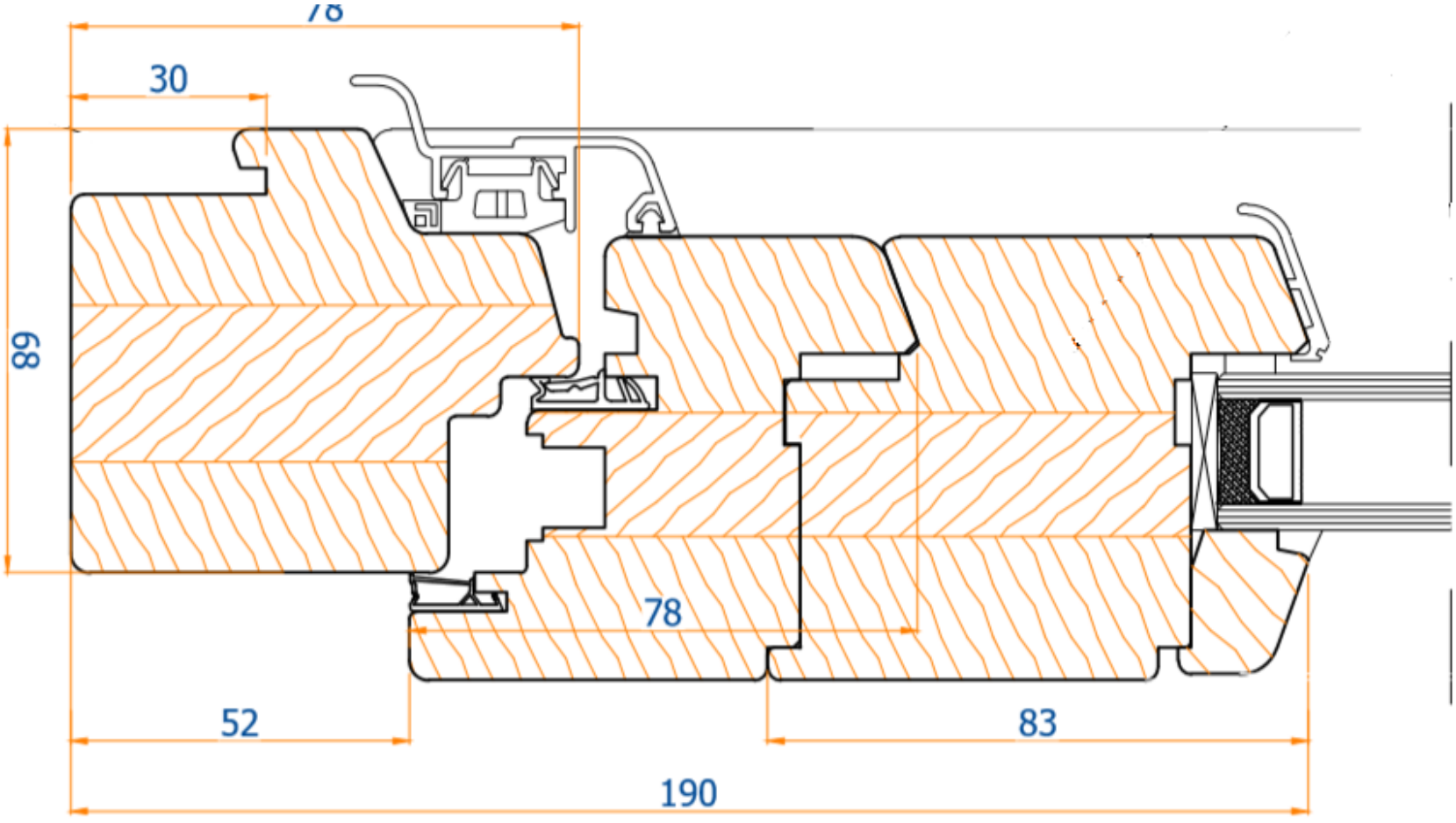
78
30
89
78
52
83
190